第６回　浜名湖FUNカップ
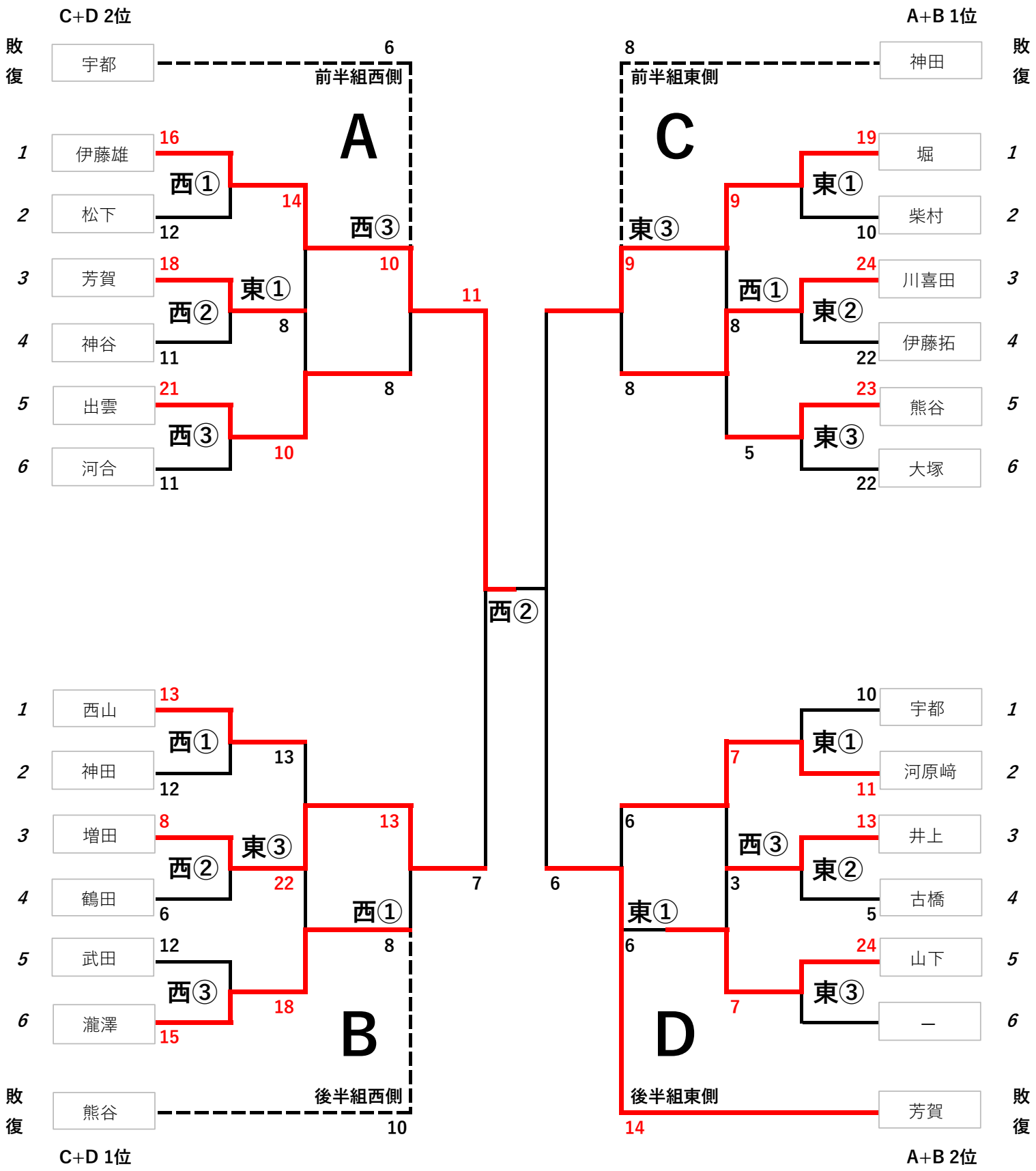
第４戦(トーナメント)